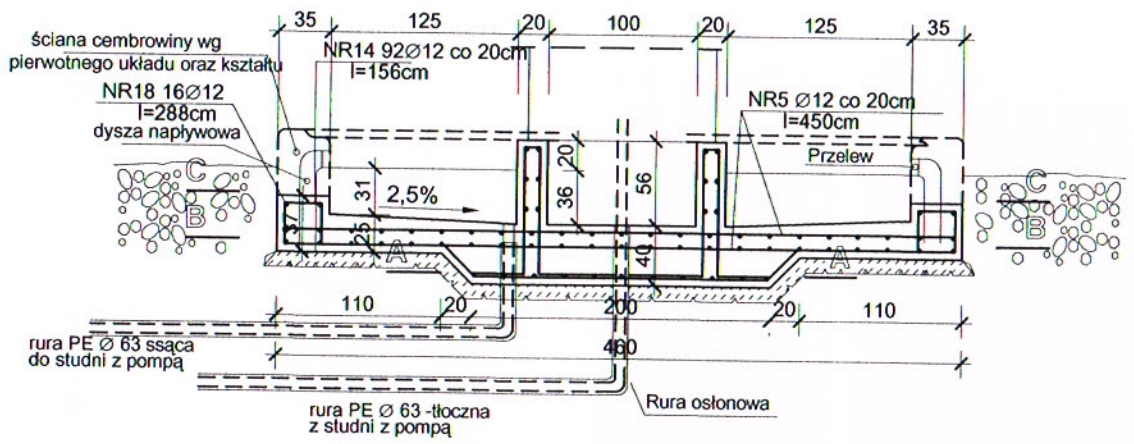

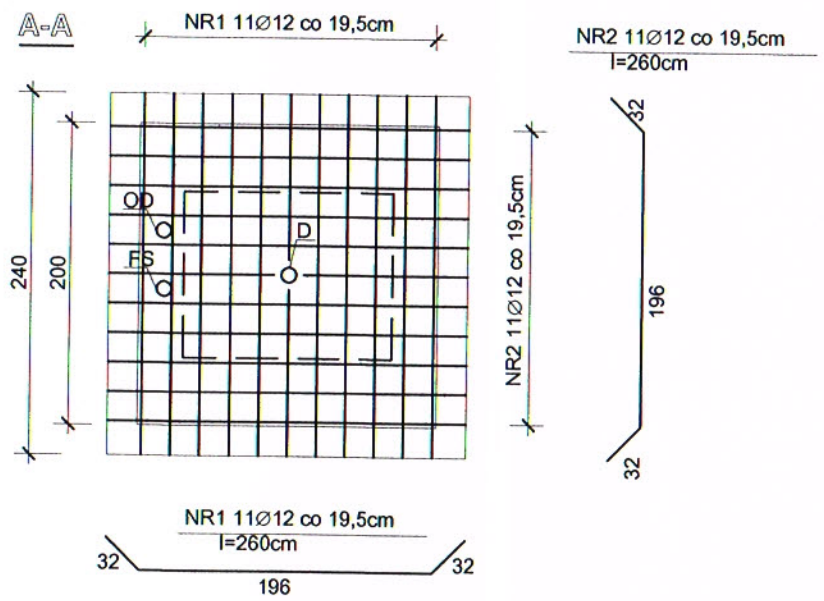

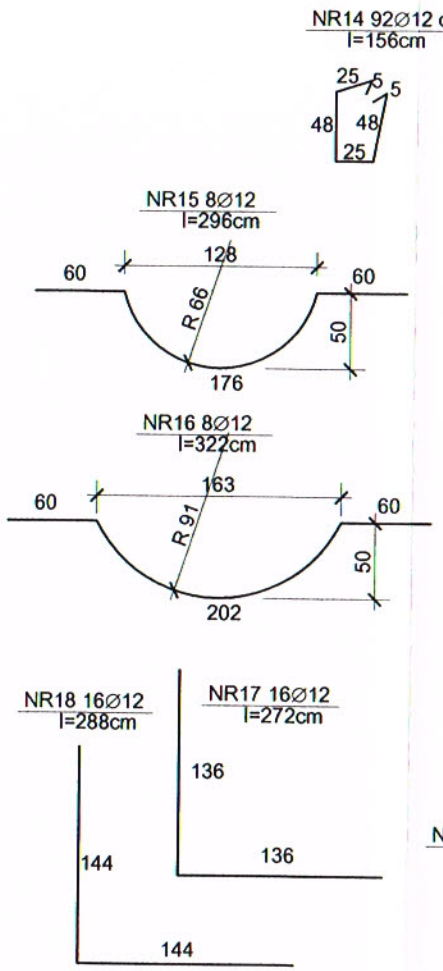

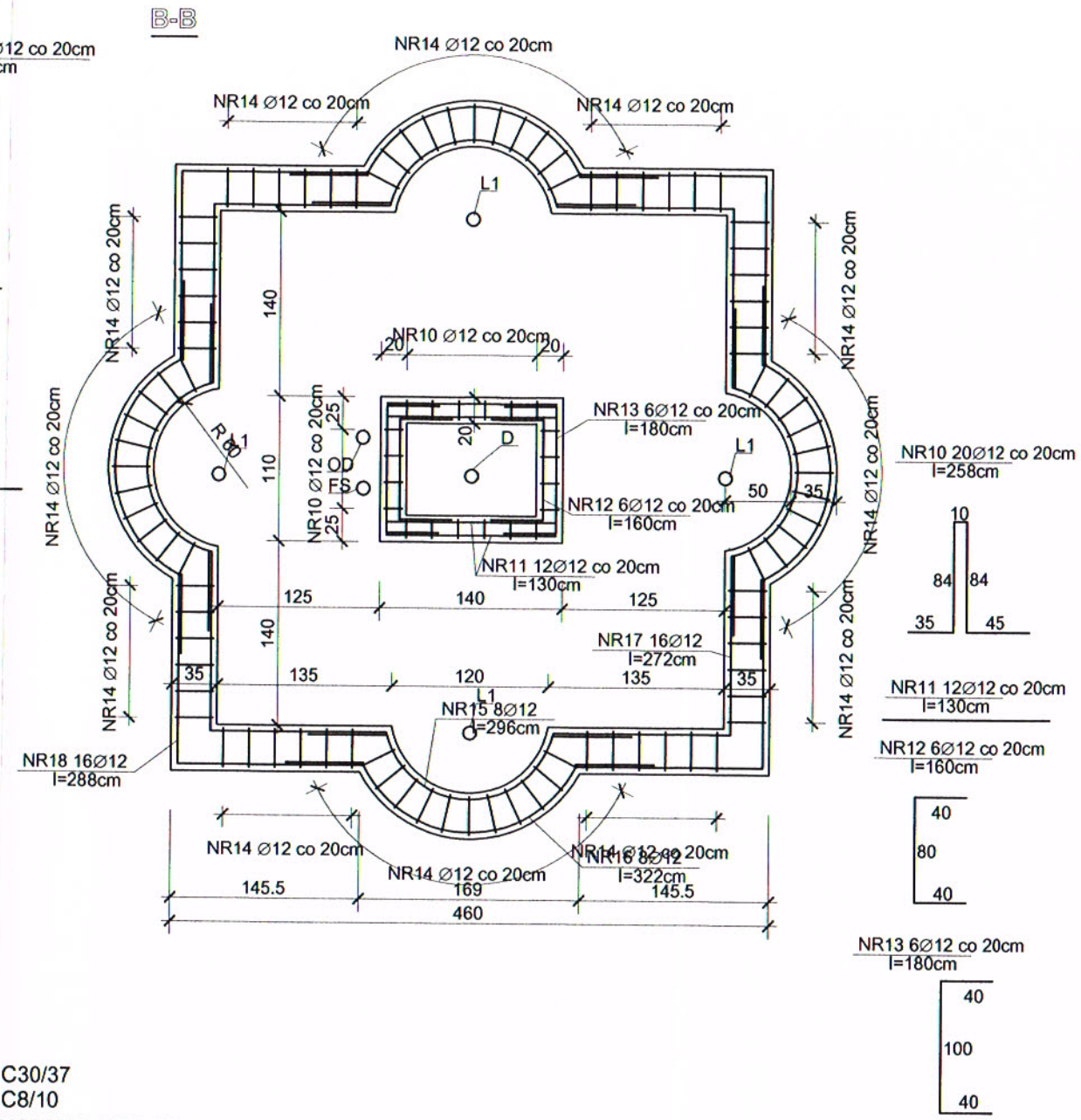

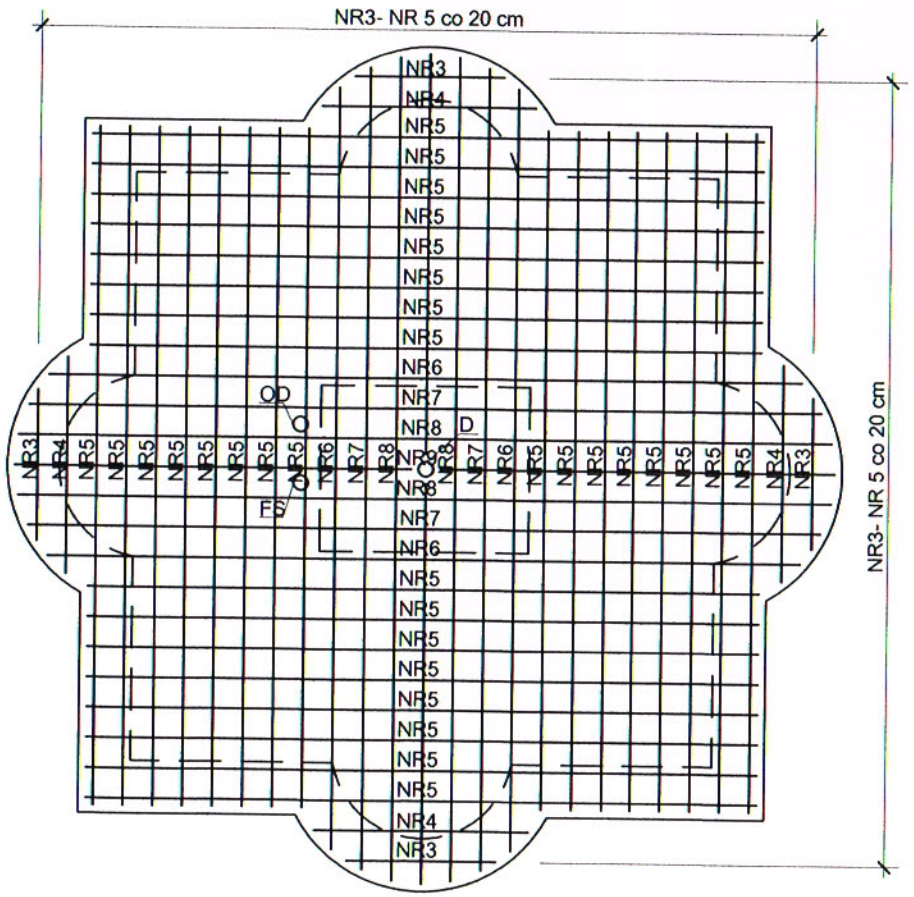

BETON:	C30/37
PODLEWKI:	C8/10
KLASA EKSPOZYCJI ŚRODOWISKA:	XC2 XC4, XD2, XF3, XA2
STAL STRZEMION	A-0 (St-0)
STAL ZBROJENIOWA	A-III (34GS)

Otulina zbrojenia głównego a=50 mm-spód

Uwagi:

- Projekt dostosowany do gruntów piaszczystych nosnych o nośności min.200kPa; w innym przypadku adaptować dla konkretnej lokalizacji
- Wewnętrzne powierzchnie fontanny- beton gładki, ewent. nierówności szpachlowane gotową kompozycją DEITERMANN Cerinol RM
- Wewnętrzne krawędzie na styku ścian z płytą denną wyokrąglić stosując zaprawę betonowa DEITERMANN Cerinol ES 8 z poprzedzeniem warstwą szczepną Cerinol ZH

-Krawędzie elementow betonowych sfazowac fazą 1.5 cm x 1.5 cm !

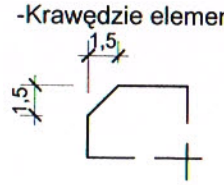

OZNACZENIA:

D- przejście szczelne dla dyszy
FS- przejście szczelne dla filtra ssącego
OD- przejście szczelne dla odpływu
L1- REFLEKTOR UWS TS 111

INTERsoft ArCADia-IntelliCAD, LICENCJA: #1774288

INWESTOR
GMINA ŻAGAŃ O STATUSIE MIEJSKIM
Pl. Słowiański 17, 68-100 ŻAGAŃ,

JEDNOSTKA PROJEKOWA
PROJEKT A-K
Pracownia Projektowa
architekt Katarzyna Beata Staszkowian
ul. Na Wzgórzu 8; 68-200 Żary, tel. kom. 667 60 11 21, e-mail: projekt_ak@onet.eu

TYTUŁ PROJEKTU
REMONT I REKONSTRUKCJA FONNTAN NA TERENIE ZESPOŁU PARKOWO-PAŁACOWEGO W ŻAGANIU

ADRES BUD
ŻAGAŃ, ul. Szprotawska, dz. ewid. nr 799 obręb 0002

PROJEKTANT	Nr uprawnień	PODPIS
Mirosław Michałowski	201/82/Zg w specjalności: arch. konstrukcyjno-budowlanej	
ASYSTENT PROJEKTANTA mgr inż. Artur T. Staszkowian		

NAZWA RYSUNKU
KONSTRUKCJA NIECKI FONTANNY "C"

DATA	SKALA	BRANŻA	Nr rys.	STRONA
luty 2015	1:50	KONSTR.	K-5	71